WINKEL-Rolle mit Kombibolzen und OILAMID* Einsatz Typ KB P

Vorteile:

- universelle Befestigungsmöglichkeit
- wahlweise Anschrauben oder Anschweißen des Befestigungsbolzens

WINKEL Bearing with combined bolt and OILAMID* insert Type KB P

Advantages:

- free choice of bolt assembly
- the bolt can be welded or screwed to your design

Abb. exemplarisch
fig. exemplary

Die Einstellung des Maßes (A) erfolgt durch Distanzscheiben zwischen Hauptkörper und OILAMID-Einsatz.

- Scheiben mit 0,5 und 1,0 mm sind lieferbar.
- Max. Einstellbereich + 2 mm
- Sonderbolzen auf Anfrage.

Hinweis: Bei hoher axialer Belastung ist eine Bearbeitung der Gleitfläche zu empfehlen.

*OILAMID ist ein hochabriebfester selbstschmierender POLYAMID.

CAD Download in 2D/3D unter www.winkel.de

The adjustment of dimension (A) is obtained by means of an insert positioned between the main body of the bearing and the OILAMID insert.

- Shims with 0.5 and 1.0 mm thickness are available.
- Max. adjusting + 2 mm
- Special bolts on request.

Notice: At high axial forces we recommend to mill the axial raceway of the profile.

*OILAMID is a high resistant, self lubricant POLYAMIDE

CAD download in 2D/3D at www.winkel.de

Typ Type	Artikel-Nr. Article no.	B -0.1 [mm]	A** [mm]	C [mm]	D [mm]	E [mm]	F	G [mm]
KB 4.072 P	200.222.000	62,5	43,0	50	17,5	20	M 10x13	30
KB 4.073 P	200.223.000	70,1	55,0	60	25,5	23	M 12x18	40
KB 4.074 P	200.224.001	78,1	54,5	60	24,5	23	M 12x18	40
KB 4.076 P	200.225.000	88,4	68,0	70	31,0	30	M 14x20	44
KB 4.0784 P	200.226.000	107,7	75,0	80	36,0	31	M 14x22	54
KB 4.079 P	200.227.000	123,0	79,2	100	34,2	37	M 16x23	60
KB 4.080 P	200.228.000	149,0	82,0	120	29,0	45	M 16x23	80

C = Dyn. Tragzahl Radiallager (ISO 281/1), C_0 = Stat. Tragzahl Radiallager (ISO 76)
F_R = Tragzahl Radiallager zulässige Belastung zwischen Rolle und Profil
F_A = Tragzahl Axiallager zulässige Belastung zwischen Rolle und Profil
**Maß A ohne Distanzscheiben; max. +2 mm

WINKEL-Rollen | WINKEL Bearings

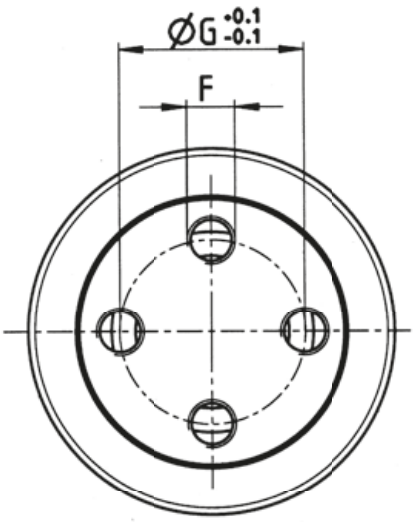

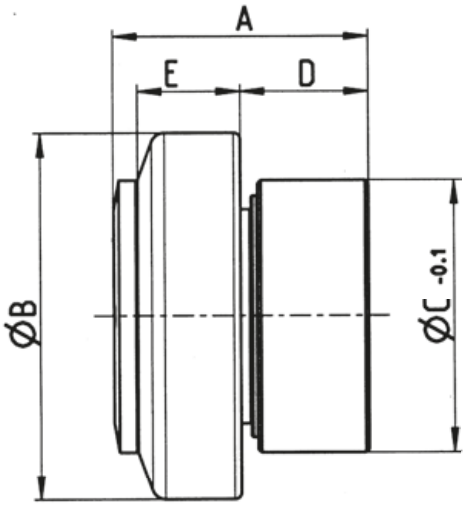

Hinweis: Bei hoher axialer Belastung ist eine spanende Bearbeitung der Gleitfläche zu empfehlen.

Notice: At high axial forces we recommend to mill the axial raceway of the profile.

Profile Seite 62
Profiles page 62

Typ Type	Distanzscheiben Shims	
	0,5 mm	1,0 mm
KB 4.072 P -	S-4.072-0,5	S-4.072-1,0
KB 4.073 P	200.900.000	200.900.001
KB 4.074 P -	S-4.074-0,5	S-4.074-1,0
KB 4.077 P	200.901.000	200.901.001
KB 4.078 P -	S-4.078-0,5	S-4.078-1,0
KB 4.079 P	200.902.000	200.902.001
KB 4.080 P	S-4.080-0,5	S-4.080-1,0
	200.903.000	200.903.001

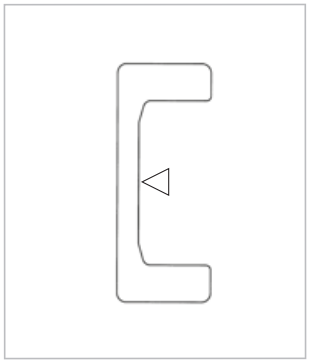

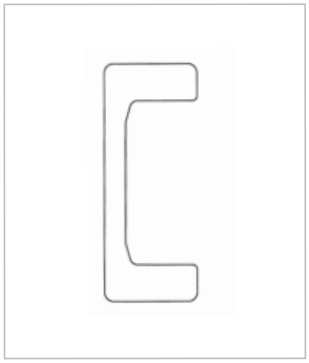

Typ Type	F_R [kN]	F_A [kN]	C [kN]	C_0 [kN]	Gewicht kg Weight kg	Profile Profiles
KB 4.072 P	10,30	4,0	31,0	35,5	0,53	0 NbV
KB 4.073 P	12,40	6,7	45,5	51,0	1,00	1 NbV
KB 4.074 P	12,90	7,2	48,0	56,8	1,10	2 NbV
KB 4.076 P	22,40	8,9	68,0	72,0	1,93	3 NbV
KB 4.0784 P	23,80	14,4	81,0	95,0	3,00	4 NbV
KB 4.079 P	33,90	38,4	110,0	132,0	4,72	5 NbV
KB 4.080 P	59,20	41,6	151,0	192,0	7,80	6 NbV

C = Dynamic load capacity radial bearing (ISO 281/1), C_0 = Static load capacity radial bearing (ISO 76)
F_R = Load capacity radial bearing max. allowable force between bearing and profile
F_A = Load capacity axial bearing max. allowable force between bearing and profile
**Dimension A without washers; max. 2 mm