Метрическая серия
Внутренний диаметр 1 – 4 мм

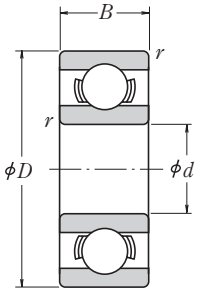

Открытый тип

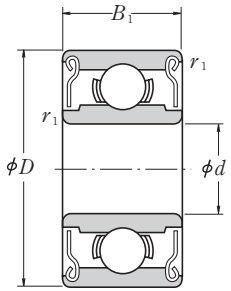

Тип с защитными шайбами
ZZ · ZZ1

Габаритные размеры (мм)						Номинальная грузоподъемность (Н)		{кгс}		Предельные скорости (обор/мин)		
d	D	B	B_1	r (1) мин	r (1) мин	C_r	C_{0r}	C_r	C_{0r}	Смазка Открытый Z · ZZ	Масло Открытый Z	Открытый
1	3	1	—	0.05	—	80	23	8	2.5	130 000	150 000	**681**
	3	1.5	—	0.05	—	80	23	8	2.5	130 000	150 000	**MR 31**
	4	1.6	—	0.1	—	138	35	14	3.5	100 000	120 000	**691**
1.2	4	1.8	2.5	0.1	0.1	138	35	14	3.5	110 000	130 000	**MR 41 X**
1.5	4	1.2	2	0.05	0.05	112	33	11	3.5	100 000	120 000	**681 X**
	5	2	2.6	0.15	0.15	237	69	24	7	85 000	100 000	**691 X**
	6	2.5	3	0.15	0.15	330	98	34	10	75 000	90 000	**601 X**
2	5	1.5	2.3	0.08	0.08	169	50	17	5	85 000	100 000	**682**
	5	2	2.5	0.1	0.1	187	58	19	6	85 000	100 000	**MR 52 B**
	6	2.3	3	0.15	0.15	330	98	34	10	75 000	90 000	**692**
	6	2.5	2.5	0.15	0.15	330	98	34	10	75 000	90 000	**MR 62**
	7	2.5	3	0.15	0.15	385	127	39	13	63 000	75 000	**MR 72**
	7	2.8	3.5	0.15	0.15	385	127	39	13	63 000	75 000	**602**
2.5	6	1.8	2.6	0.08	0.08	208	74	21	7.5	71 000	80 000	**682 X**
	7	2.5	3.5	0.15	0.15	385	127	39	13	63 000	75 000	**692 X**
	8	2.5	—	0.2	—	560	179	57	18	60 000	67 000	**MR 82 X**
	8	2.8	4	0.15	0.15	550	175	56	18	60 000	71 000	**602 X**
3	6	2	2.5	0.1	0.1	208	74	21	7.5	71 000	80 000	**MR 63**
	7	2	3	0.1	0.1	390	130	40	13	63 000	75 000	**683 A**
	8	2.5	—	0.15	—	560	179	57	18	60 000	67 000	**MR 83**
	8	3	4	0.15	0.15	560	179	57	18	60 000	67 000	**693**
	9	2.5	4	0.2	0.15	570	187	58	19	56 000	67 000	**MR 93**
	9	3	5	0.15	0.15	570	187	58	19	56 000	67 000	**603**
	10	4	4	0.15	0.15	630	218	64	22	50 000	60 000	**623**
	13	5	5	0.2	0.2	1 300	485	133	49	40 000	48 000	**633**
4	7	2	—	0.1	—	310	115	32	12	60 000	67 000	**MR 74**
	7	—	2.5	—	0.1	255	107	26	11	60 000	71 000	—
	8	2	3	0.15	0.1	395	139	40	14	56 000	67 000	**MR 84**
	9	2.5	4	(0.15)	(0.15)	640	225	65	23	53 000	63 000	**684 A**
	10	3	4	0.2	0.15	710	270	73	28	50 000	60 000	**MR 104 B**
	11	4	4	0.15	0.15	960	345	98	35	48 000	56 000	**694**
	12	4	4	0.2	0.2	960	345	98	35	48 000	56 000	**604**
	13	5	5	0.2	0.2	1 300	485	133	49	40 000	48 000	**624**
	16	5	5	0.3	0.3	1 730	670	177	68	36 000	43 000	**634**

Комментарий (1) Величины в скобках не соответствуют стандарту ISO 15.

Примечание При применении подшипников с вращающимся наружным кольцом, пожалуйста, проконсультируйтесь у специалистов NSK на предмет наличия защитных шайб.

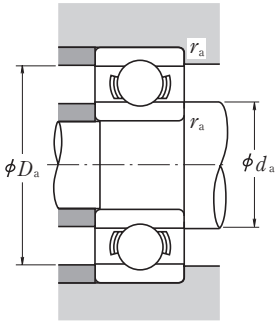

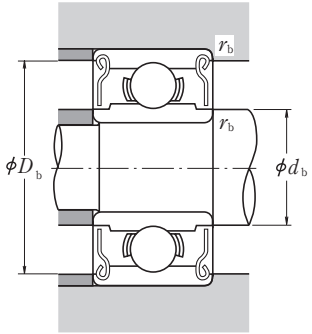

Обозначения подшипников			Размеры заплечиков вала и корпуса (мм)						Масса (г) Прибл.	
С защитными шайбами	С уплотнением		d_a мин	d_b макс	D_a макс	D_b мин	r_a макс	r_b макс	Открытый	С защитными шайбами
—	—	—	1.4	—	2.6	—	0.05	—	0.03	—
—	—	—	1.4	—	2.6	—	0.05	—	0.04	—
—	—	—	1.8	—	3.2	—	0.1	—	0.09	—
MR 41 XZZ	—	—	2.0	1.9	3.2	3.5	0.1	0.1	0.10	0.14
681 XZZ	—	—	1.9	2.1	3.6	3.6	0.05	0.05	0.07	0.11
691 XZZ	—	—	2.7	2.5	3.8	4.3	0.15	0.15	0.17	0.20
601 XZZ	—	—	2.7	3.0	4.8	5.4	0.15	0.15	0.33	0.38
682 ZZ	—	—	2.6	2.7	4.4	4.2	0.08	0.08	0.12	0.17
MR 52 BZZ	—	—	2.8	2.7	4.2	4.4	0.1	0.1	0.16	0.23
692 ZZ	—	—	3.2	3.0	4.8	5.4	0.15	0.15	0.28	0.38
MR 62 ZZ	—	—	3.2	3.0	4.8	5.2	0.15	0.15	0.30	0.29
MR 72 ZZ	—	—	3.2	3.8	5.8	6.2	0.15	0.15	0.45	0.49
602 ZZ	—	—	3.2	3.8	5.8	6.2	0.15	0.15	0.51	0.58
682 XZZ	—	—	3.1	3.7	5.4	5.4	0.08	0.08	0.23	0.29
692 XZZ	—	—	3.7	3.8	5.8	6.2	0.15	0.15	0.41	0.55
—	—	—	4.1	—	6.4	—	0.2	—	0.56	—
602 XZZ	—	—	3.7	4.1	6.8	7.0	0.15	0.15	0.63	0.83
MR 63 ZZ	—	—	3.8	3.7	5.2	5.4	0.1	0.1	0.20	0.27
683 AZZ	—	—	3.8	4.0	6.2	6.4	0.1	0.1	0.32	0.45
—	—	—	4.2	—	6.8	—	0.15	—	0.54	—
693 ZZ	—	—	4.2	4.3	6.8	7.3	0.15	0.15	0.61	0.83
MR 93 ZZ	—	—	4.6	4.3	7.4	7.9	0.2	0.15	0.73	1.18
603 ZZ	—	—	4.2	4.3	7.8	7.9	0.15	0.15	0.87	1.45
623 ZZ	—	—	4.2	4.3	8.8	8.0	0.15	0.15	1.65	1.66
633 ZZ	—	—	4.6	6.0	11.4	11.3	0.2	0.2	3.38	3.33
—	—	—	4.8	—	6.2	—	0.1	—	0.22	—
MR 74 ZZ	—	—	—	4.8	—	6.3	—	0.1	—	0.29
MR 84 ZZ	—	—	5.2	5.0	6.8	7.4	0.15	0.1	0.36	0.56
684 AZZ	—	—	4.8	5.2	8.2	8.1	0.1	0.1	0.63	1.01
MR 104 BZZ	—	—	5.6	5.9	8.4	8.8	0.2	0.15	1.04	1.42
694 ZZ	—	—	5.2	5.6	9.8	9.9	0.15	0.15	1.7	1.75
604 ZZ	—	—	5.6	5.6	10.4	9.9	0.2	0.2	2.25	2.29
624 ZZ	—	—	5.6	6.0	11.4	11.3	0.2	0.2	3.03	3.04
634 ZZ1	—	—	6.0	7.5	14.0	13.8	0.3	0.3	5.24	5.21

Метрическая серия
Внутренний диаметр 5 – 9 мм

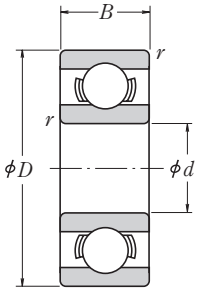

Открытый тип

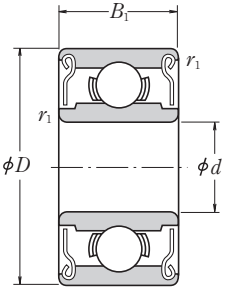

Тип с защитными шайбами
ZZ · ZZ1

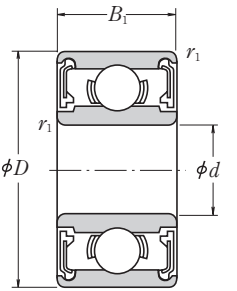

С бесконтактным
уплотнением
VV

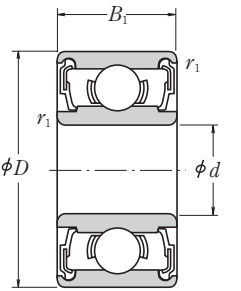

С контактным
уплотнением
DD

Габаритные размеры (мм)						Номинальная грузоподъемность (Н)		{кгс}		Предельные скорости (обор/мин) Смазка		Масло	
d	D	B	B_1	r (1) мин	r (1) мин	C_r	C_{0r}	C_r	C_{0r}	Открытый Z · ZZ V · VV	D·DD	Открытый Z	Открытый
5	8	2	—	0.1	—	310	120	31	12	53 000	—	63 000	**MR 85**
	8	—	2.5	—	0.1	278	131	28	13	53 000	—	63 000	—
	9	2.5	3	0.15	0.15	430	168	44	17	50 000	—	60 000	**MR 95**
	10	3	4	0.15	0.15	430	168	44	17	50 000	—	60 000	**MR 105**
	11	—	4	—	0.15	715	276	73	28	48 000	—	56 000	—
	11	3	5	0.15	0.15	715	281	73	29	45 000	—	53 000	**685**
	13	4	4	0.2	0.2	1 080	430	110	44	43 000	40 000	50 000	**695**
	14	5	5	0.2	0.2	1 330	505	135	52	40 000	38 000	50 000	**605**
	16	5	5	0.3	0.3	1 730	670	177	68	36 000	32 000	43 000	**625**
	19	6	6	0.3	0.3	2 340	885	238	90	32 000	30 000	40 000	**635**
6	10	2.5	3	0.15	0.1	495	218	51	22	45 000	—	53 000	**MR 106**
	12	3	4	0.2	0.15	715	292	73	30	43 000	40 000	50 000	**MR 126**
	13	3.5	5	0.15	0.15	1 080	440	110	45	40 000	38 000	50 000	**686 A**
	15	5	5	0.2	0.2	1 730	670	177	68	40 000	36 000	45 000	**696**
	17	6	6	0.3	0.3	2 260	835	231	85	38 000	34 000	45 000	**606**
	19	6	6	0.3	0.3	2 340	885	238	90	32 000	30 000	40 000	**626**
	22	7	7	0.3	0.3	3 300	1 370	335	140	30 000	28 000	36 000	**636**
7	11	2.5	3	0.15	0.1	455	201	47	21	43 000	—	50 000	**MR 117**
	13	3	4	0.2	0.15	540	276	55	28	40 000	—	48 000	**MR 137**
	14	3.5	5	0.15	0.15	1 170	510	120	52	40 000	34 000	45 000	**687**
	17	5	5	0.3	0.3	1 610	710	164	73	36 000	28 000	43 000	**697**
	19	6	6	0.3	0.3	2 340	885	238	90	36 000	32 000	43 000	**607**
	22	7	7	0.3	0.3	3 300	1 370	335	140	30 000	28 000	36 000	**627**
	26	9	9	0.3	0.3	4 550	1 970	465	201	28 000	22 000	34 000	**637**
8	12	2.5	3.5	0.15	0.1	545	274	56	28	40 000	—	48 000	**MR 128**
	14	3.5	4	0.2	0.15	820	385	83	39	38 000	32 000	45 000	**MR 148**
	16	4	5	0.2	0.2	1 610	710	164	73	36 000	28 000	43 000	**688 A**
	19	6	6	0.3	0.3	2 240	910	228	93	36 000	28 000	43 000	**698**
	22	7	7	0.3	0.3	3 300	1 370	335	140	34 000	28 000	40 000	**608**
	24	8	8	0.3	0.3	3 350	1 430	340	146	28 000	24 000	34 000	**628**
	28	9	9	0.3	0.3	4 550	1 970	465	201	28 000	22 000	34 000	**638**
9	17	4	5	0.2	0.2	1 330	665	136	68	36 000	24 000	43 000	**689**
	20	6	6	0.3	0.3	1 720	840	175	86	34 000	24 000	40 000	**699**
	24	7	7	0.3	0.3	3 350	1 430	340	146	32 000	24 000	38 000	**609**
	26	8	8	(0.6)	(0.6)	4 550	1 970	465	201	28 000	22 000	34 000	**629**
	30	10	10	0.6	0.6	5 100	2 390	520	244	24 000	—	30 000	**639**

Комментарий (1) Величины в скобках не соответствуют стандарту ISO 15.

Примечание При применении подшипников с вращающимся наружным кольцом, пожалуйста, проконсультируйтесь у специалистов NSK на предмет наличия защитных шайб и уплотнений.

2. Также имеются подшипники со стопорными кольцами. Пожалуйста, свяжитесь с представителями компании NSK.

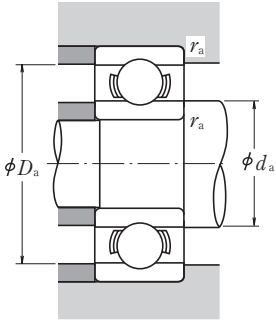

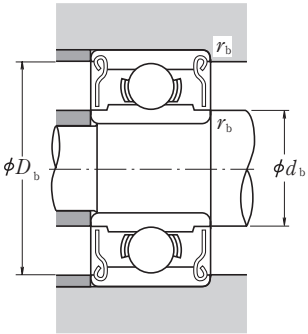

Обозначения подшипников			Размеры заплечиков вала и корпуса (мм)						Масса (г) Прибл.	
С защитными шайбами	С уплотнением		d_a мин	d_b макс	D_a макс	D_b мин	r_a макс	r_b макс	Открытый	С защитными шайбами
—	—	—	5.8	—	7.2	—	0.1	—	0.26	—
MR 85 ZZ	—	—	—	5.8	—	7.4	—	0.1	—	0.34
MR 95 ZZ1	—	—	6.2	6.0	7.8	8.2	0.15	0.15	0.50	0.58
MR 105 ZZ	—	—	6.2	6.0	8.8	8.4	0.15	0.15	0.95	1.29
MR 115 ZZ	**VV**	—	—	6.3	—	9.8	—	0.15	—	1.49
685 ZZ	—	—	6.2	6.2	9.8	9.9	0.15	0.15	1.2	1.96
695 ZZ	**VV**	**DD**	6.6	6.6	11.4	11.2	0.2	0.2	2.45	2.5
605 ZZ	**–**	**DD**	6.6	6.9	12.4	12.2	0.2	0.2	3.54	3.48
625 ZZ1	**VV**	**DD**	7.0	7.5	14.0	13.8	0.3	0.3	4.95	4.86
635 ZZ1	**VV**	**DD**	7.0	8.5	17.0	16.5	0.3	0.3	8.56	8.34
MR 106 ZZ1	—	—	7.2	7.0	8.8	9.3	0.15	0.1	0.56	0.68
MR 126 ZZ	—	**DD**	7.6	7.2	10.4	10.9	0.2	0.15	1.27	1.74
686 AZZ	**VV**	**DD**	7.2	7.4	11.8	11.7	0.15	0.15	1.91	2.69
696 ZZ1	**VV**	**DD**	7.6	7.9	13.4	13.3	0.2	0.2	3.88	3.72
606 ZZ	**VV**	**DD**	8.0	8.2	15.0	14.8	0.3	0.3	5.97	6.08
626 ZZ1	**VV**	**DD**	8.0	8.5	17.0	16.5	0.3	0.3	8.15	7.94
636 ZZ	**VV**	**DD**	8.0	10.5	20.0	19.0	0.3	0.3	14	14
MR 117 ZZ	—	—	8.2	8.0	9.8	10.5	0.15	0.1	0.62	0.72
MR 137 ZZ	—	—	8.6	9.0	11.4	11.6	0.2	0.15	1.58	2.02
687 ZZ1	**VV**	**DD**	8.2	8.5	12.8	12.7	0.15	0.15	2.13	2.97
697 ZZ1	**VV**	**DD**	9.0	10.2	15.0	14.8	0.3	0.3	5.26	5.12
607 ZZ1	**VV**	**DD**	9.0	9.1	17.0	16.5	0.3	0.3	7.67	7.51
627 ZZ	**VV**	**DD**	9.0	10.5	20.0	19.0	0.3	0.3	12.7	12.9
637 ZZ1	**VV**	**DD**	9.0	12.8	24.0	22.8	0.3	0.3	24	25
MR 128 ZZ1	—	—	9.2	9.0	10.8	11.3	0.15	0.1	0.71	0.97
MR 148 ZZ	**VV**	**DD**	9.6	9.2	12.4	12.8	0.2	0.15	1.86	2.16
688 AZZ1	**VV**	**DD**	9.6	10.2	14.4	14.2	0.2	0.2	3.12	4.02
698 ZZ	**VV**	**DD**	10.0	10.0	17.0	16.5	0.3	0.3	7.23	7.18
608 ZZ	**VV**	**DD**	10.0	10.5	20.0	19.0	0.3	0.3	12.1	12.2
628 ZZ	**VV**	**DD**	10.0	12.0	22.0	20.5	0.3	0.3	17.2	17.4
638 ZZ1	**VV**	**DD**	10.0	12.8	26.0	22.8	0.3	0.3	28.3	28.6
689 ZZ1	**VV**	**DD**	10.6	11.5	15.4	15.2	0.2	0.2	3.53	4.43
699 ZZ1	**VV**	**DD**	11.0	12.0	18.0	17.2	0.3	0.3	8.45	8.33
609 ZZ	**VV**	**DD**	11.0	12.0	22.8	20.5	0.3	0.3	14.5	14.7
629 ZZ	**VV**	**DD**	11.0	12.8	24.0	22.8	0.3	0.3	19.5	19.3
639 ZZ	**VV**	—	13.0	16.1	26.0	25.6	0.6	0.6	36.5	36